TRADITIONSBÄRARNA

Medeltida trähantverkspår:
Timmermansmärkning på takstolar.

Inledning

Inom historiska kretsar brukar man tala om 1100-talet som ett *försvunnet århundrade* beroende på att det finns mycket litet av skriftliga källor som visar vad som hände inom svenskt område under denna tid. Detta betyder att de ledtrådar som kan fylla ut källmaterialet är av nationellt intresse. Bevarade byggnader och föremål från denna tid samt de tolkningar som görs av dessa har under en lång tid varit viktiga pusselbitar i berättelsen om medeltiden. Eftersom vi i Sverige har ett mycket stort antal helt eller delvis bevarade 1100-tals träkonstruktioner som är delvis okända och bara sporadiskt undersökta, finns det ett stort källmaterial som är otillgängligt för forskningen.

Rekonstruktionen av Södra Råda medeltida timmerkyrka (uppförd ca 1310, numera nedbrunnen) som pågår har skapat en arbetsmetod hos deltagande timmerhantverkare. Den innebär att hantverkaren använder sin undersökande och analytisk förmåga och genom en processuell fullskalig rekonstruktion återskapar de tankar och handlingar som de medeltida byggarna hade. Den nya kunskap som vi har tillskansat oss gör att vi genom att studera material, val av metod och verktygspår kan bidra med nytt källmaterial till forskningen om medeltiden.

Vi önskar med denna publicering, som sker på traditionsbärarnas hemsida, ge exempel på några olika iakttagelser och upptäckter som är gjorda av Daniel Eriksson, Mattias Hallgren och Bengt Bygdén. under våra undersökningar av det medeltida källmaterialet.

Innehållet vänder sig till kollegor, antikvarier, forskare och en allmänt intresserad allmänhet.

Timmermansmärkning på medeltida takstolar

Vi har noterat att det finns två typer av timmermansmärkning på de medeltida takstolarna som skiljer sig markant ifrån varandra och kan härledas till takstolens ålder. Den första typen av märkning som vi stött på i 1100-1200-tals taklag består av små subtila hack gjorda med kniv eller yxa precis i den skarpa kanten av virket.

Ovan: Ett högben i Göteve kyrka 1100-tal
Foto: B Bygdén

Ovan: En stötta i Jät kyrka 1200-tal
Foto: B Bygdén

Dessa små märken har tillsynes ingen funktion som kan härledas till att peka ut ordningen eller tillhörande delar i takstolen. t.ex. vid en montering av takstol på murremmarna.
Det finns dock möjligen ett studerat taklag som utgör ett undantag: Marka kyrkas taklag från tidigt 1100-tal. Där finns åtminstone sporadiskt en markering som knyter ihop bindbjälke med högben.

Ovan: Marka kyrka 1100-tal med samma antal märkning på högben som bindbjälke (ej synlig på foto)
Foto Daniel Eriksson

Förutom i just Marka sitter dessa märkningar påfallande ofta på en stötta någonstans i taklaget .Sådan märkning finns också i Marka.
Kan dessa märken istället ha haft en funktion av att någon vill hålla räkningen på något?
Kanske är det en timmerman som gör ett hack för varje sparre som denne tillverkar, eller antal dagsverken som görs på kyrkan.

Att märkningen inte verkar avsedd för att byggarna ska kunna hålla koll på delarna i takstolen kan tyda på att varje takstol tillverkades liggande på marken. För att när den var färdig direkt tas isär och direkt monterades på murkrönet.
När vi studerat i vilken ordningföljd som exempelvis stöttorna i takstolen har blivit ditsatta. Så finns det varianter där alla stöttor är ditsatta exakt i samma ordningsföljd som exempelvis Marka, och dess motsvarighet Forsby, där det förekommer 7 olika sätt att montera stöttorna.

Nedan: Marka kyrka med en serie hak i en stötta som inte har någon för oss tydbar funktion. Foto B. Bygdén

I senare taklag från 1300-1400 talet har vi funnit raffinerade och tydliga *ordningsföljds* märkningar som kan tyda på att tillverkningen här har varit mer systematiserad.

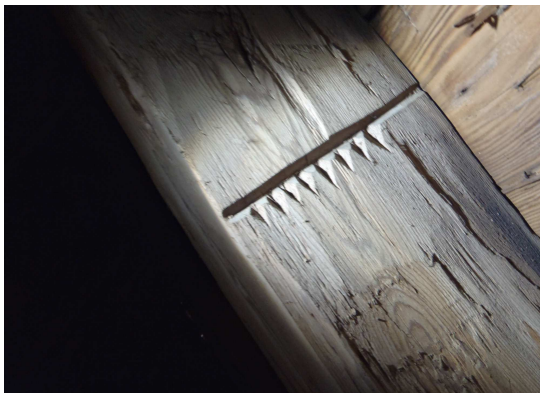

Ovan: Värna Kyrka 1500-tal.
Foto B: Bygdén

I Norra Fågelås Kyrka, Norra Västergötland, har vi funnit tydliga spår som tyder på att det är takstolsmallen. Den står liksom undangömd i den västra stengaveln och bär mängder av spår från avkapningshugg och ansatser till borrhål. De måste ha uppkommit då den legat under de övriga 26 takstolar som tillverkats till långhuset. Med den som mall har alla resterande takstolar i Långhuset tillverkades.
Här kan monteringen sedan ha skett efter att alla takstolar tillverkats, vilket nödvändigtvis kräver en noggrann märkning.

Ovan: Norra Fågelås kyrka daterad 1518. Takstol nummer 10, den lilla flaggan markerar att det är den södra sidan.
Foto: B Bygdén

Förutom att alla delar fått sin markering i detta fall i bindbjälke, högben, knäbock och två hanbjälkar så finns motsvarande märkning också i remstycket. Det innebär att märkningen utförts hela 12 gånger på varje takstol. På de 26 takstolarna har alltså timmermannen ristat in hela 312 märkningar. De är konsekvent väl utförda och med ett genomtänkt system

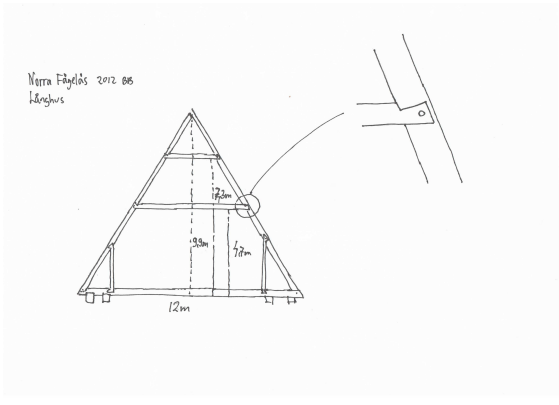

en raffinerad effektivisering av det romerska alfabetet.

Nedan: Norra Fågelås märkningsystem innebär ett minskat antal skurna streck. Det kan verka som en liten besparing men med 312 tecken att rista så innebär ett streck mindre att rista en hel del. Systemet kan såklart också påvisa att en skrå tillhörighet eller en särskild hantverkares signum.

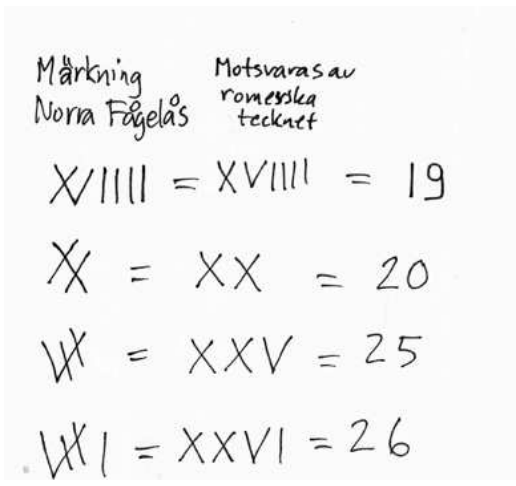

Bara några mil norr om Norra Fågelås finns Mölltorps kyrka som bär märkning av liknande karaktär. Båda kyrkorna liksom Ransberg, Brevik och Grevbäck har kopplingar till klostren kring Vättern.

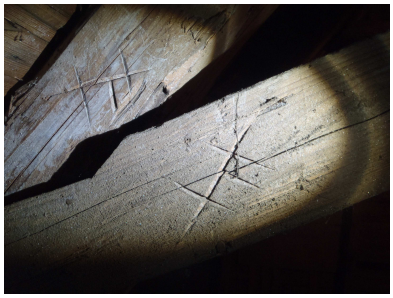

Till vänster: Märkning av takstol på Mölltorps kyrka, datering saknas.
Foto B.Bygdén

I Askeryds kyrka i Östergötland[1] finns nästan ett identiskt märkningssystem.
En lokalisering och analysering kring de olika märkningsystemen som finns från olika tidsåldrar kan ge oss ny kunskap och kanske fördjupa kunskapen om hantverkskråets utveckling i Sverige.

För mer info kontakta oss i nätverket via Traditionsbärarna.se.

Bengt Bygdén 2013-03-21

[1] Ur kulturhistorisk inventering. Medeltida Taklag, Elva kyrkor i Linköpings stift. Robin Gullbrandsson